circuito controllo saldatrice minimig o micromig o fil—one

IZ5AGZ SCHEMA ELETTRICO preso dal vero

DATI PRELIMINARI — DA VERIFICARE

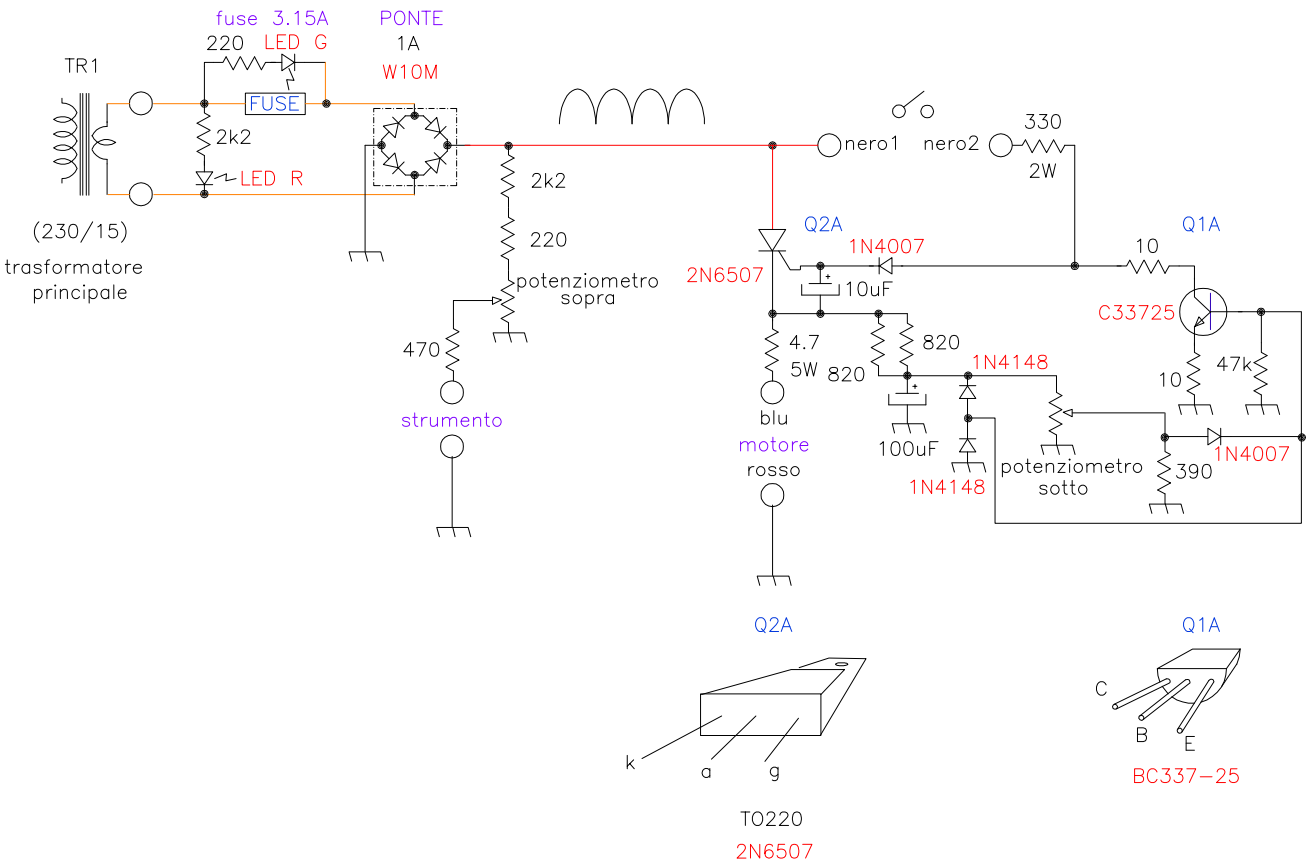








C IN MICROF DOVE NON INDICATO
R IN OHM DOVE NON INDICATO
R 1/4 W dove non indicato

Questo documento e' da intendersi RISERVATO. La sua riproduzione anche parziale o la sua cessione a terzi deve essere espressamente autorizzata da ALESSANDRO FREZZOTTI – IZ5AGZ

ALMsald_0.DWG

Alessandro Frezzotti – IZ5AGZ – Castelfranco, Pisa – alessandro@frezzotti.eu