RIVELATORE A REAZIONE - MOSFET

RIFERIMENTI

Genere	*DATA*	*Generalità*	*Note*	*Distribuzione*
radio	*'17*	*DESCRIZIONE modulo detector a reazione*		*AF WEB*

GENERALITA'

Modulo rivelatore a reazione per uso a 455 kHz, si tara anche a 500 kHz. Costruito per impiego su ricevitore old fashion.

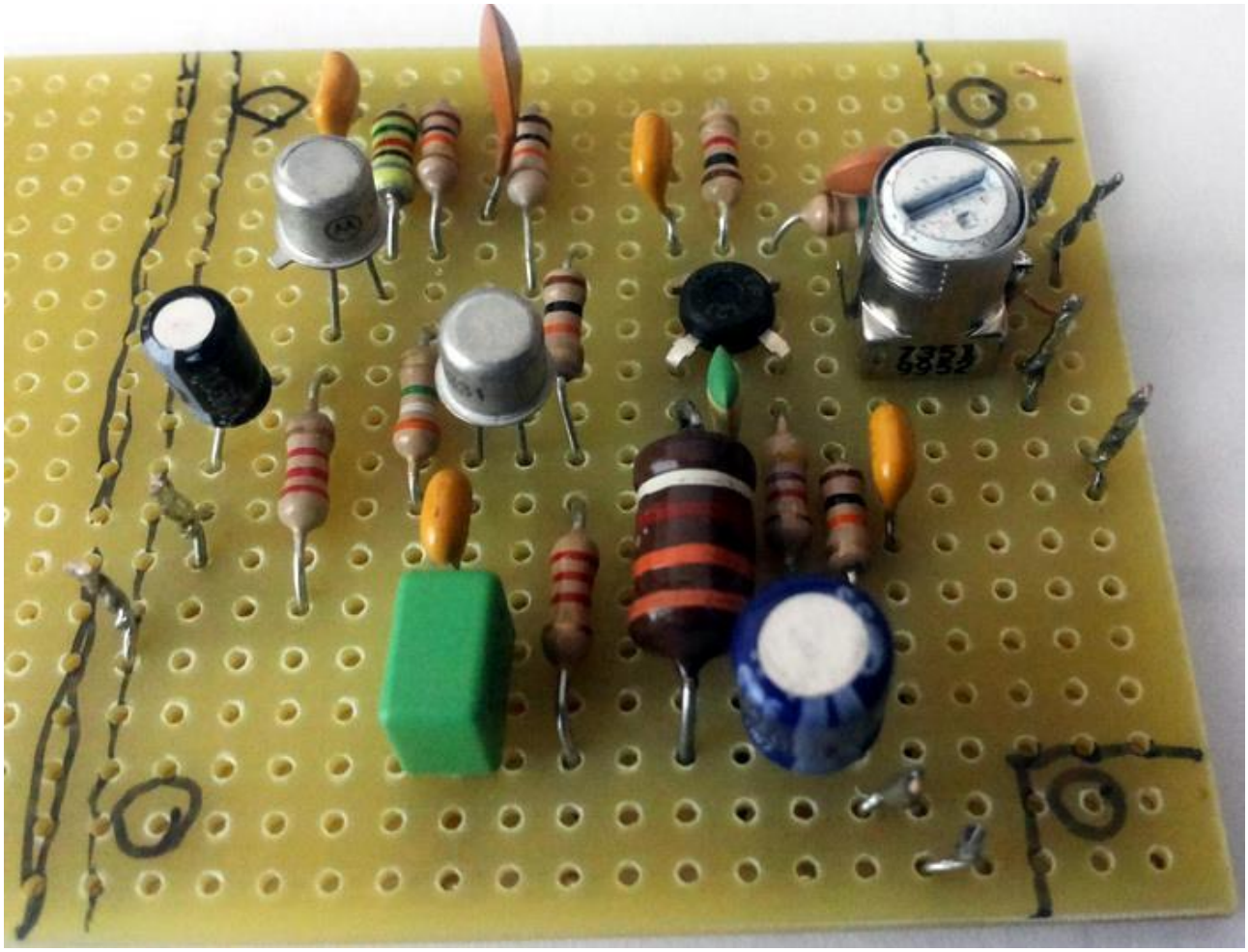

Impiega un mosfet BF961 e due BJT tipo 2N2369. È stato provato su bread-board prima di eseguire il circuito saldato. È andato alla prima, così non ho fatto tante misure.

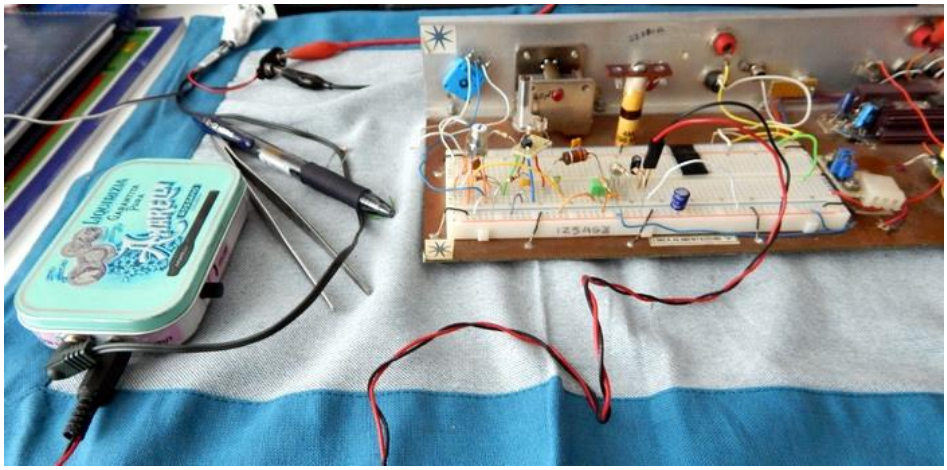

e-mail: alessandro@frezzotti.eu

Nella figura sopra, la scatola di liquerizia è il contenitore dell'amplificatore di bassa frequenza, completo di altoparlante miniatura.

SCHEMA ELETTRICO

Il mosfet non ha la capacità di rettificare sul gate quindi ho scelto la configurazione a rivelazione di drain. Ho però inserito ugualmente una resistenza di gate-leak.

Il circuito è abbastanza comune, su internet si trovano molti schemi simili.

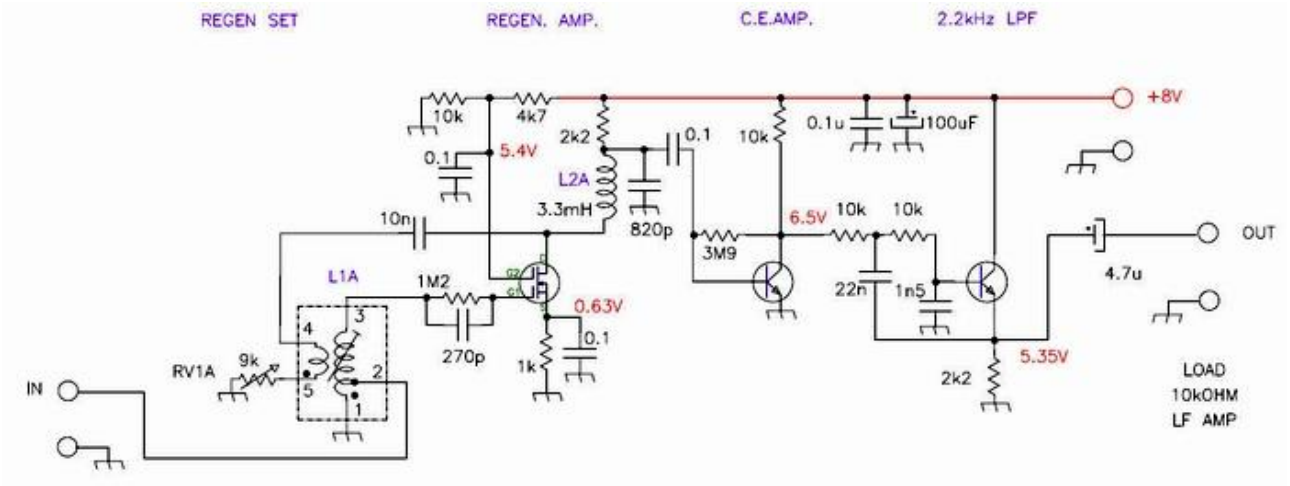

La regolazione della reazione è dolce. Il potenziometro indicato da 9k (valore misurato) è marcato 10k sul corpo. Non ha spazio sul circuito stampato in quanto va montato a pannello.

Il suo valore può anche essere sostituito da un variabile da 5k ed una resistenza serie da 1k2. È montato sul lato più vicino possibile a terra per non sentire effetti capacitivi della mano.

L1A è una media frequenza bianca di tipo comune. Il circuito elettrico non indica la capacità di accordo che è interna al corpo della bobina. La presa è dal lato freddo, si misura con l'ohmetro quale lato ha minore resistenza.

Seguono un amplificatore ed un blando filtro passa basso da 2.2 kHz. L'uscita è stata provata con un amplificatore di bassa che ha impedenza di ingresso di 10kOhm.

Buon divertimento, Alessandro Frezzotti

455 REACTION DETECTOR FOR TEST
year 2017 ELECTRIC DIAGRAM FOR AM TRANSCEIVER

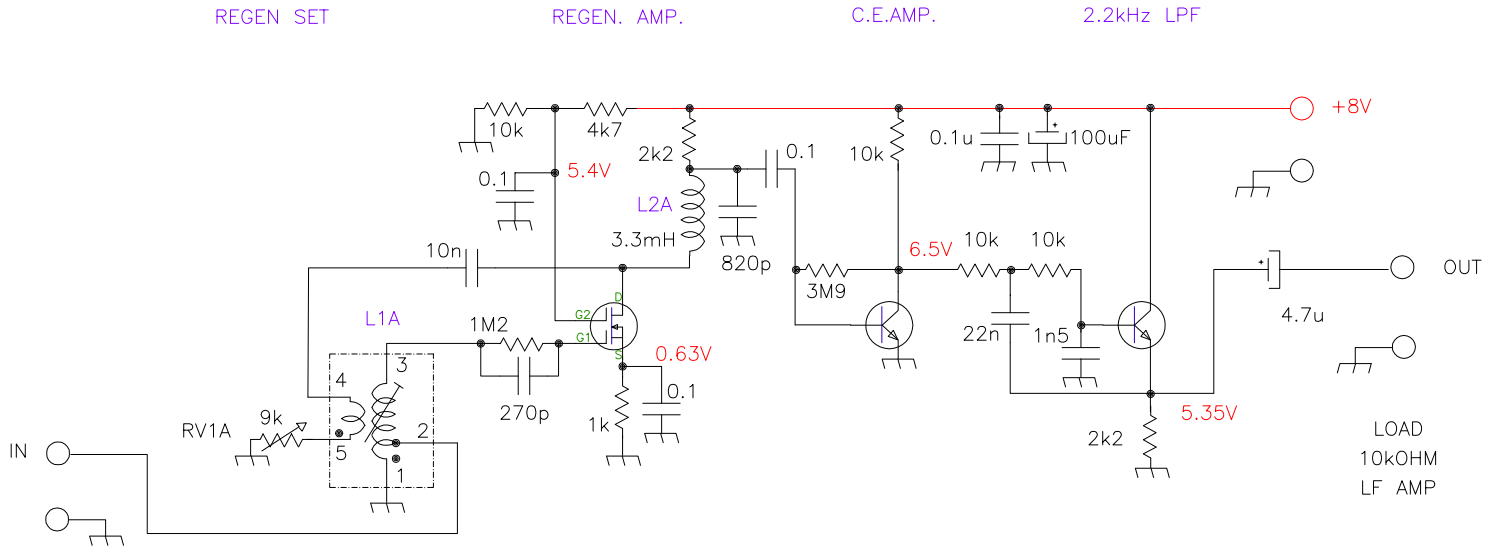

RV1A
NO OSC. 6K6 OHM
REG, TRESH. 2K3 OHM
OSCILL. 1K4 OHM

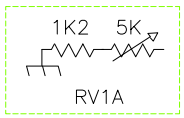

F=455kHz

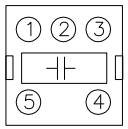

455KHZ TRANSF.
BIANCA WHITE
WIRE SIDE
7351
9952
360–930 uH
C 178 pF

Q1A

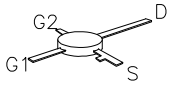

BF961

Q2A

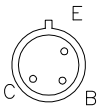

2N2369

Q2B

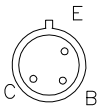

2N2369

C IN MICROF DOVE NON INDICATO
R IN OHM DOVE NON INDICATO

Questo documento e' da intendersi RISERVATO. La sua riproduzione anche parziale o la sua cessione a terzi deve essere espressamente autorizzata da ALESSANDRO FREZZOTTI – IZ5AGZ

455DETREACv2_0.DWG

Alessandro Frezzotti – IZ5AGZ – Castelfranco, Pisa – alessandro@frezzotti.eu